Instrukcja montażu mFix Recess

Zabudowa podtynkowa do karniszy elektrycznych

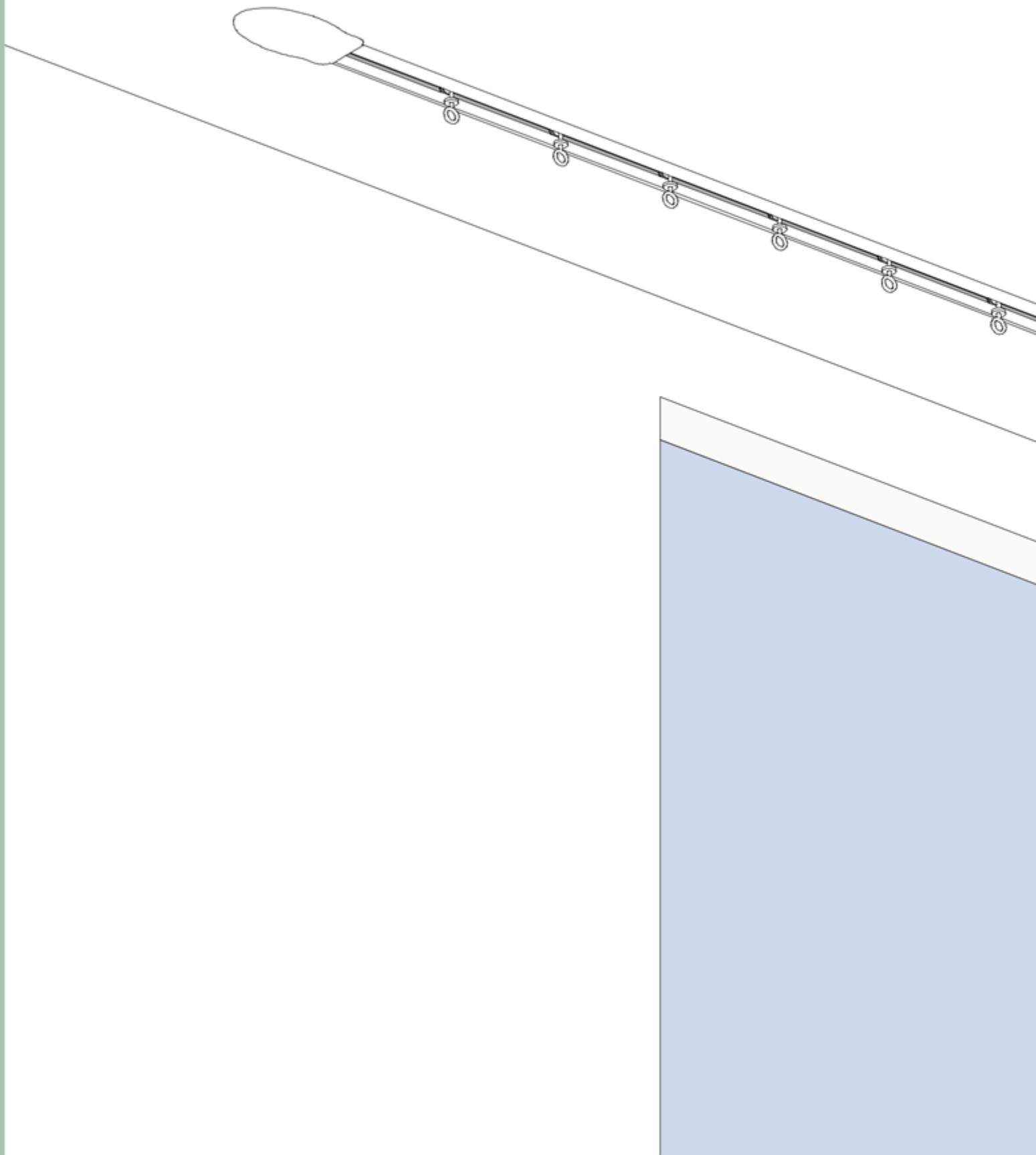

Instrukcja montażu mFix Recess

Uwaga! Szyny muszą być bezpiecznie przymocowane do solidnego podłoża, ponieważ ciężar zasłon będzie przenoszony przez profile wnękowe. Największy ciężar będzie przenoszony tam, gdzie parkują zasłony.

Komponenty

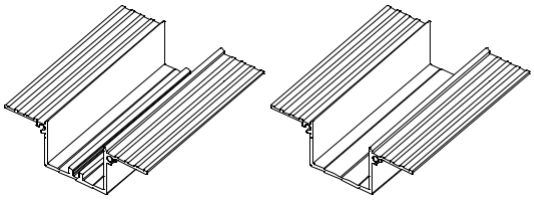

Z kanałem środkowym lub bez

Profile wnękowe

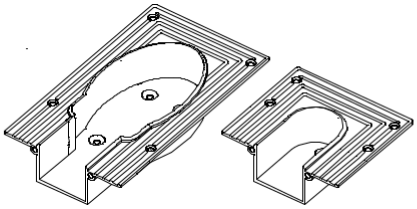

Obudowy głowic końcowych

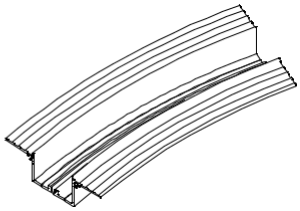

Elementy gięte

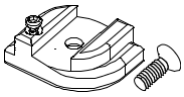

Wspornik mocujący

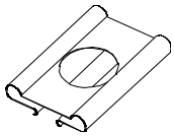

Zabezpieczenie do szyny

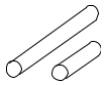

Szpilki łączące

Narzędzia

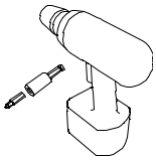

Wiertarka + wkrętarka

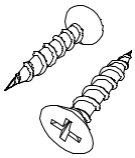

Wkręty

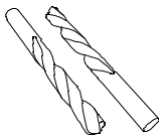

Wiertła
2, 4, 6, 10mm

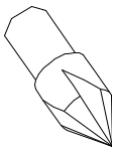

Wiertło pogłębiające

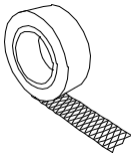

Taśma łączeniowa

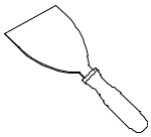

Szpachelka

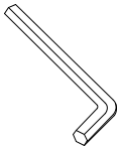

Klucz imbusowy

Śrubokręt

Instrukcja montażu mFix Recess

Warianty montażu

WARIANT A. Obudowanie systemu

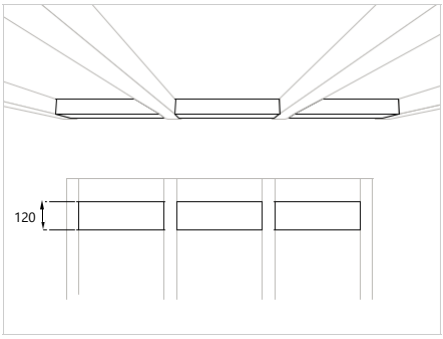

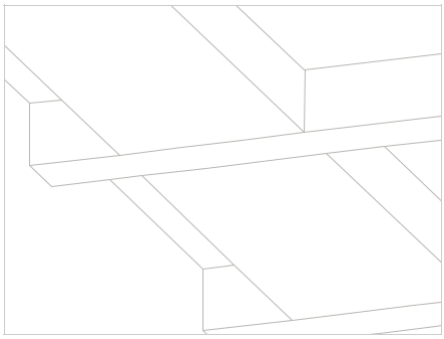

WARIANT B. Wycięcie wnęki i obudowanie systemu

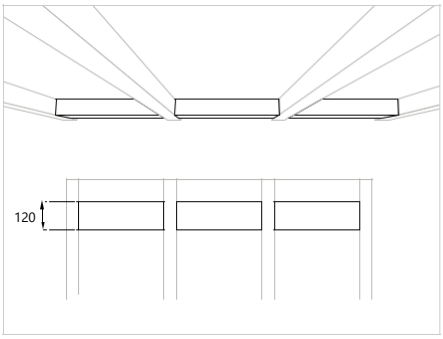

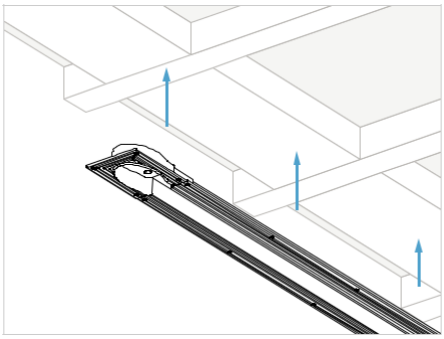

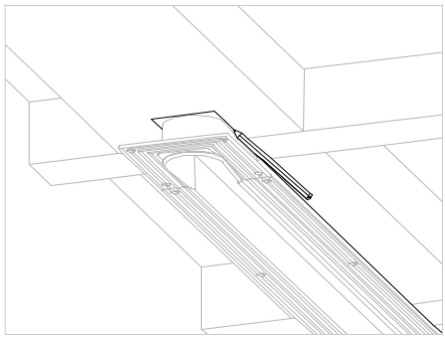

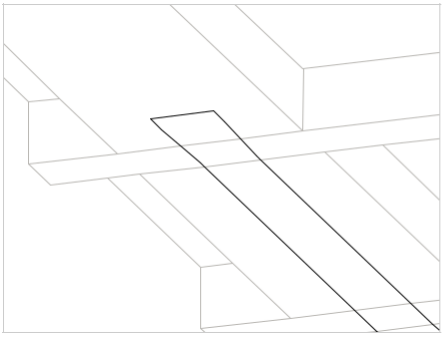

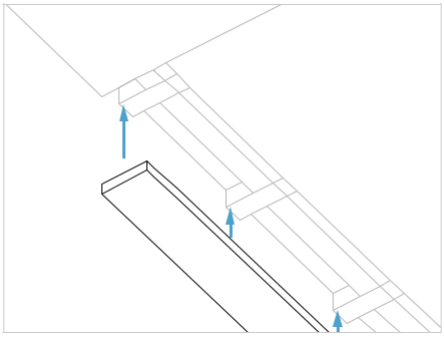

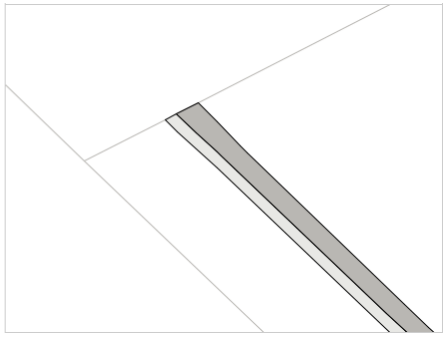

Sposoby wyprowadzenia przewodu

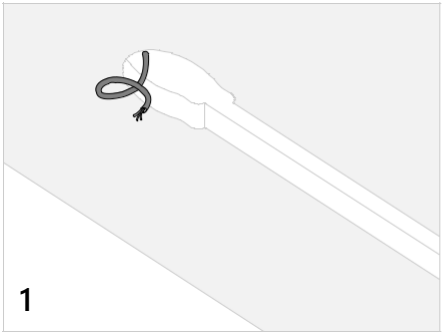

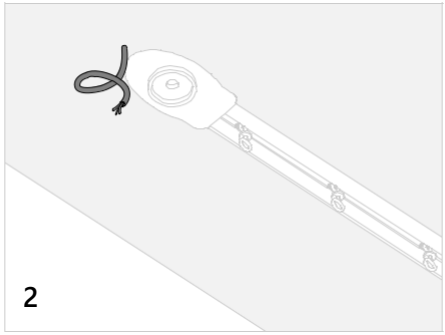

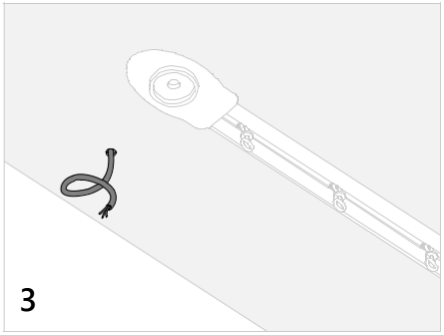

Instrukcja montażu mFix Recess

Przygotowanie szyny

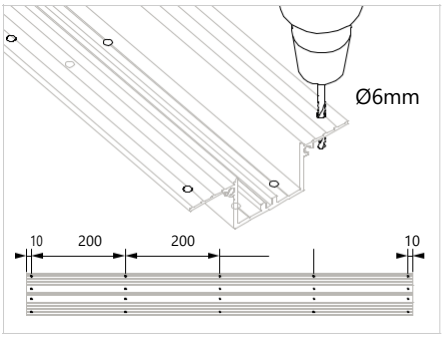

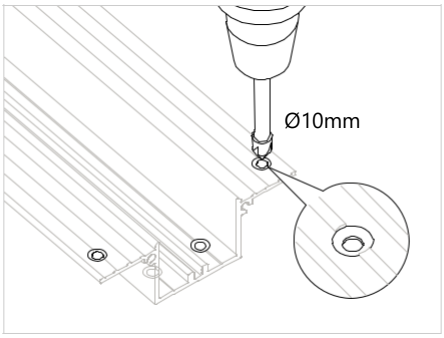

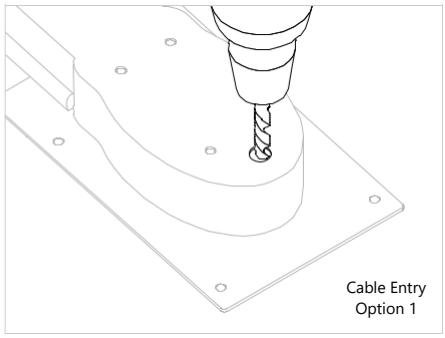

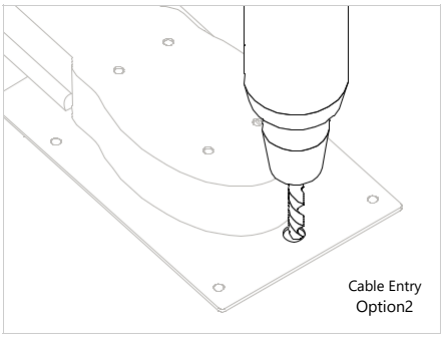

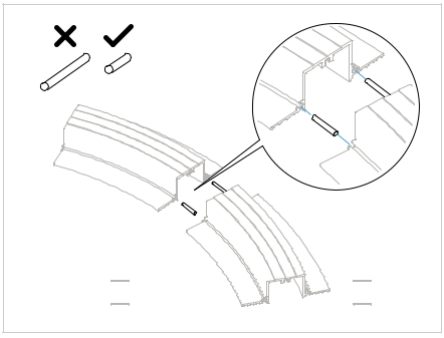

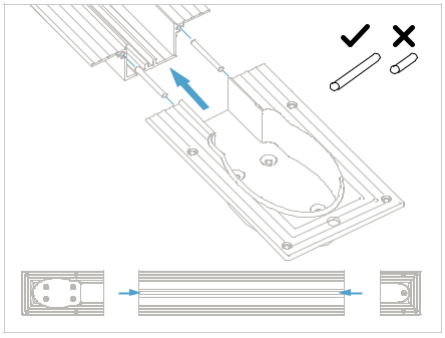

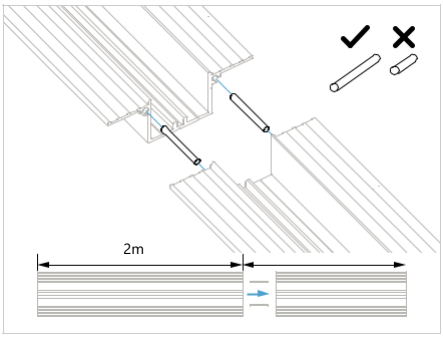

Instrukcja montażu mFix Recess

Montaż systemu

Wariant A

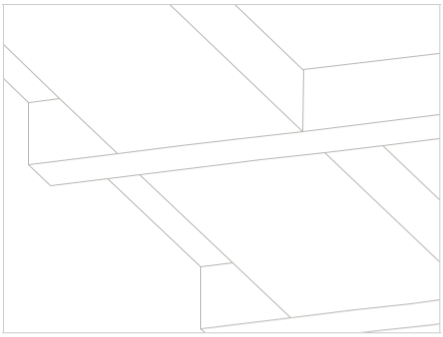

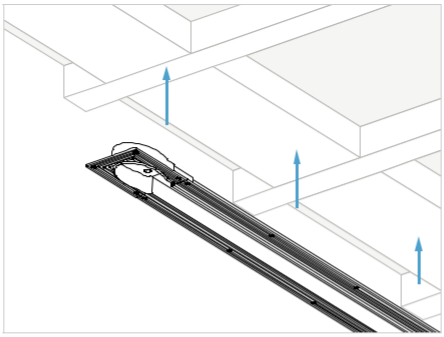

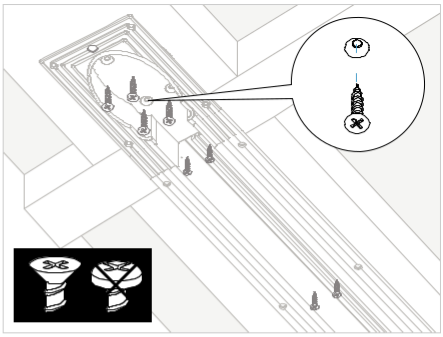

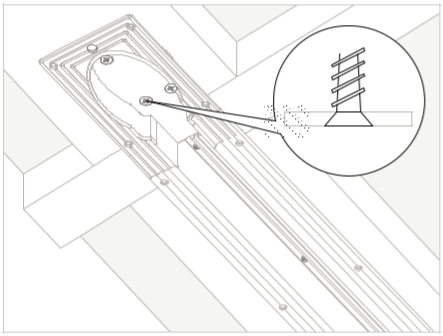

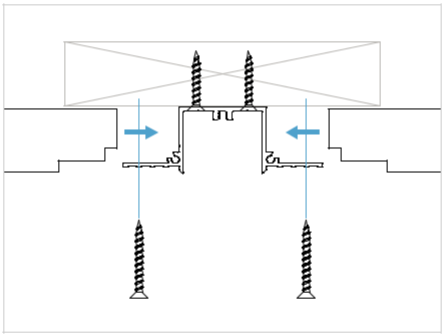

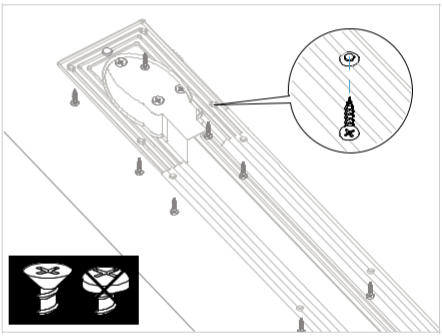

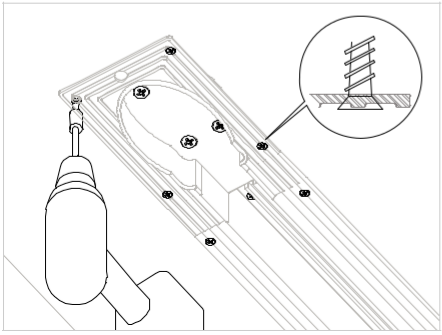

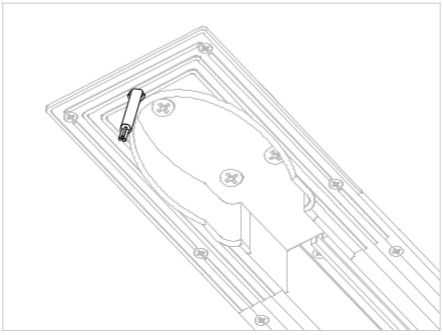

Instrukcja montażu mFix Recess

WARIANT B

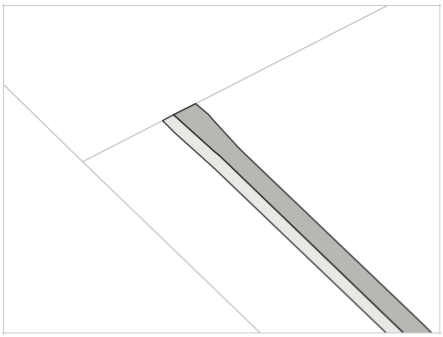

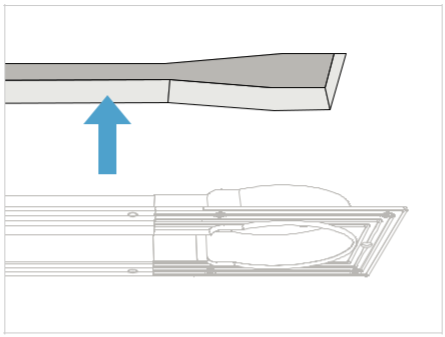

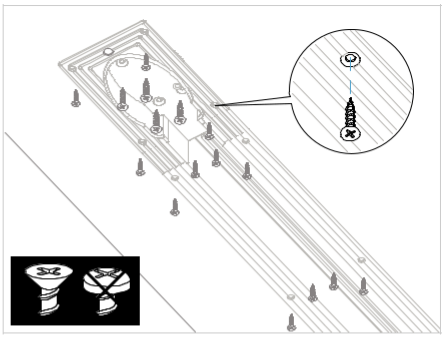

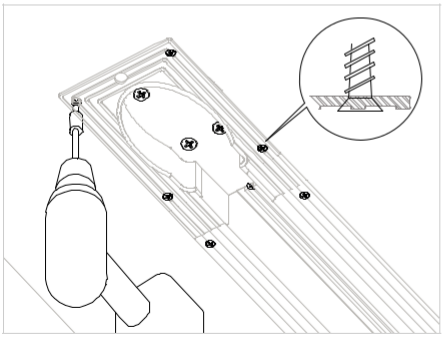

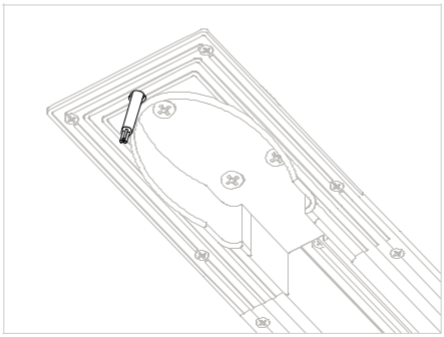

Wykończenie sufitu

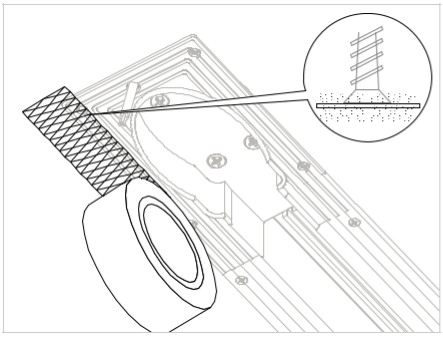

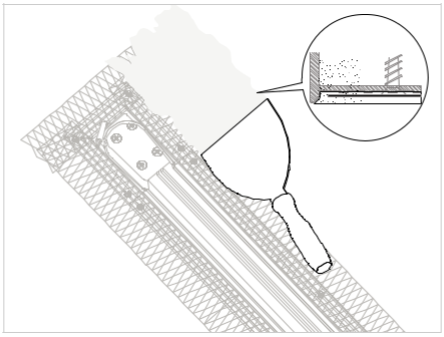

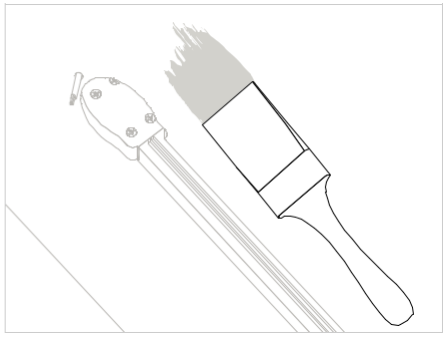

Instrukcja montażu mFix Recess
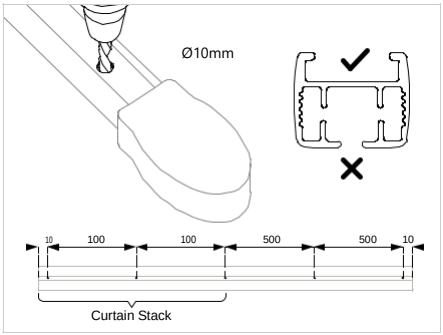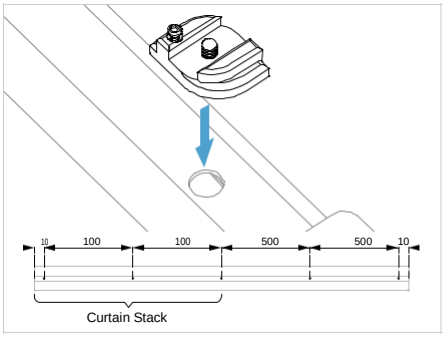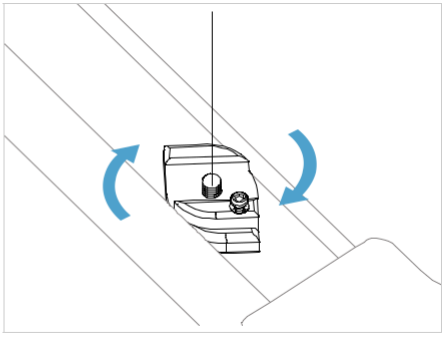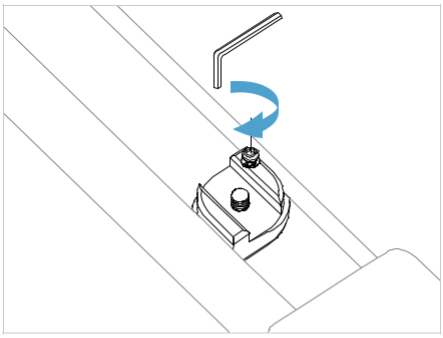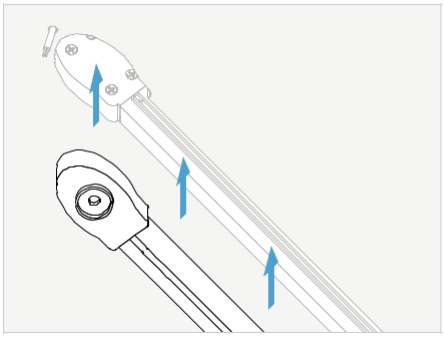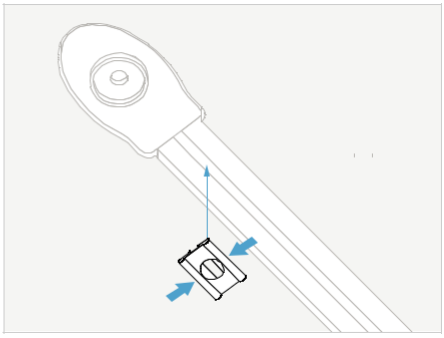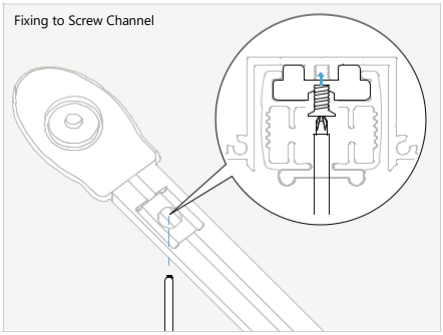
Montaż szyny elektrycznej